## ⚠ ATTENTION:

Tous les raccords doivent être installés par une personne compétente, conformément aux réglementations de câblage IEE courant. En cas de doute, consultez un électricien qualifié.

Coupez l'alimentation électrique sur le secteur AVANT l'installation et la maintenance. Convient pour les zones de salle de bain 2, 3 et les zones non-salle de bain / sec. Voir le diagramme ci-dessous.

NE PAS connecter à une prise de courant.

Ne convient pas pour au-dessus des bains (zone 1) ni pour l'installation dans les saunas, hammams ou cabines de douche.

Classé IP44 et adapté à une utilisation en intérieur uniquement.

Ne fixez pas sur des surfaces humides ou conductrices.

Ne couvrez jamais le miroir.

Site bien éloigné des rideaux et des tissus.

**SPÉCIFICATIONS DU MIROIR**

### Audrey

Voltage / Tension: ~ **120V**
Frequency / Fréquence: **60 Hz**
Wattage / Puissance en watts: **24 W**
Lamp/Lampe: **12v DC LED Light Strip**
Size/Taille: **24" X 32"**

### Lauren

Voltage / Tension: ~ **120V**
Frequency / Fréquence: **60 Hz**
Wattage / Puissance en watts: **27 W**
Lamp/Lampe: **12v DC LED Light Strip**
Size/Taille: **30" X 36"**

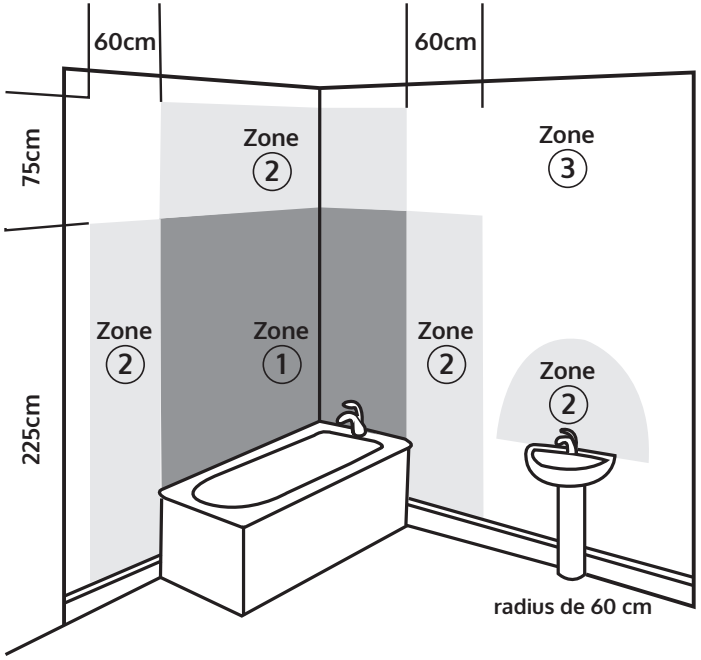


*LifeWithPearl.com*

PEARL

# Miroirs

## Manuel d'instructions

Lauren

Audrey

# Introduction

Merci d'avoir acheté un authentique miroir à DEL Pearl®. Fabriqué à partir de matériaux de haute qualité, chaque composant est soigneusement inspecté avant de quitter l'usine.

Veuillez lire attentivement les instructions pour éviter tout dysfonctionnement ou dommage.

# Avant de Commencer

Coupez l'alimentation électrique du secteur avant de commencer.

Lisez attentivement les avertissements et les précautions à l'arrière de ce manuel d'instructions.

Inspectez le produit dès sa réception pour détecter les dommages éventuels dus au transport, les pièces manquantes ou les défauts de fabrication.

Manipulez le produit avec soin et protégez-le contre les chocs sur tous les côtés et sur les bords du verre.

Les fixations fournies sont destinées à être utilisées dans des murs pleins, des murs creux ou des murs à montants nécessitant des fixations spéciales disponibles auprès de votre fournisseur de matériel.

Assurez-vous de disposer de tous les outils nécessaires pour mener à bien le travail. (Voir ci-dessous).

Assurez-vous qu'il n'y a pas de tuyaux ou de câbles cachés dans le mur avant de percer.

Si vous percez des trous dans les carreaux de céramique, utilisez un morceau de ruban adhésif sur le carreau pour empêcher le foret de glisser.

# Outils Nécessaires

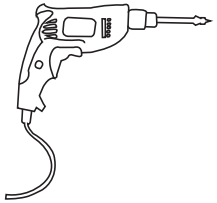

Perceuse Électrique

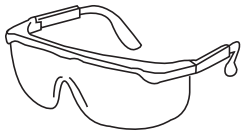

Lunettes de Sécurité

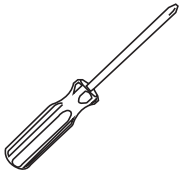

Tournevis Cruciforme

Crayon

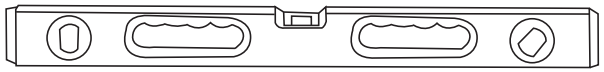

Niveau

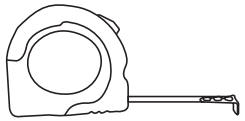

Mètre à ruban

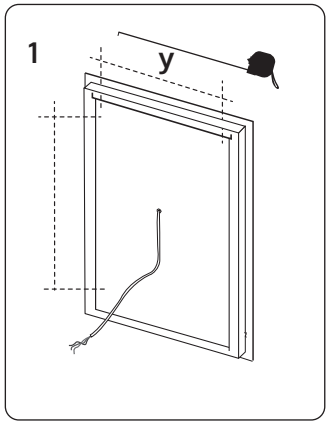


Mesurer entre les deux extrémités, ce miroir peut être accroché horizontalement ou verticalement

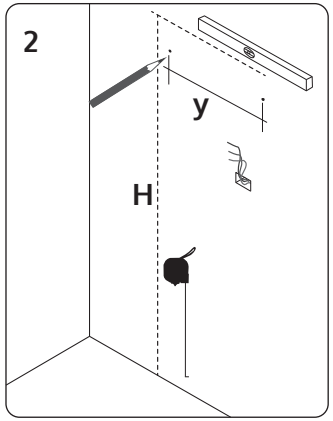


À l'aide d'un crayon et d'un niveau, marquez la position souhaitée sur le mur.

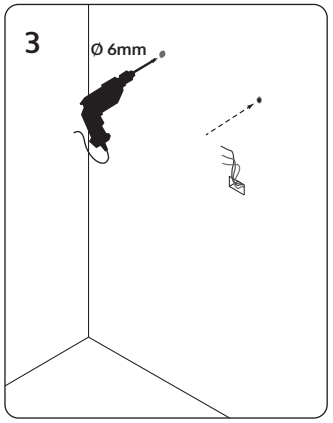


Percez les trous pour les chevilles.

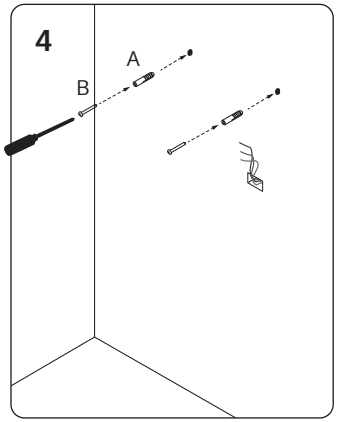


A: Insérez les chevilles
B: Insérez les vis

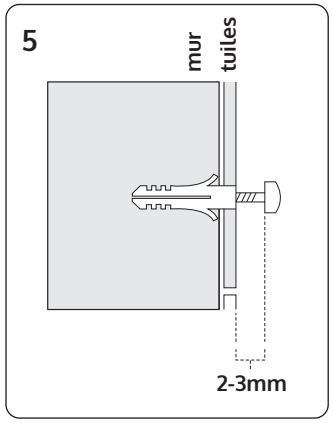


Laissez un espace de 2-3 mm entre la tête de la vis et le mur.

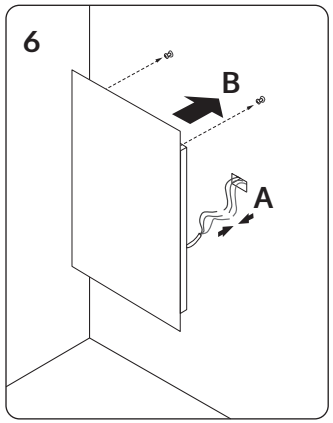


A: Connectez les fils correctement à leur couleur correspondante.
B: Soulevez le miroir au-dessus des vis.

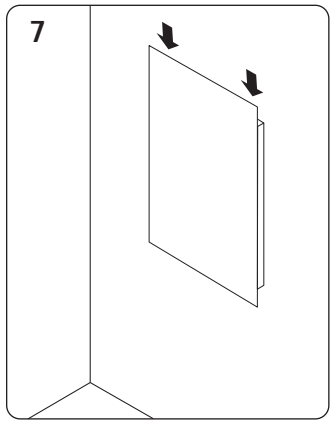


Faites glisser le miroir vers le bas sur les vis, vérifiez s'il est sécurisé.

# Instructions

Pour éteindre et allumer la lumière DEL, tapez simplement sur la case située en bas à l'avant du miroir.

Les lumières DEL peuvent être ajustées entre trois température de couleur, 3000k, 4000k et 6000k. Pour basculer entre eux, maintenez le bouton marche / arrêt enfoncé.

# Entretien

Nettoyez-le avec un chiffon doux et sec uniquement lorsqu'il est éteint. N'utilisez jamais d'agents de nettoyage ou de matériaux abrasifs. Ne laissez pas l'humidité entrer en contact avec les lampes.