PEARL®

STAINLESS STEEL
GQS3219C

QILA-P

RECTANGULAR STAINLESS STEEL KITCHEN SINK

lead-free

Évier de cuisine rectangulaire en acier inoxydable

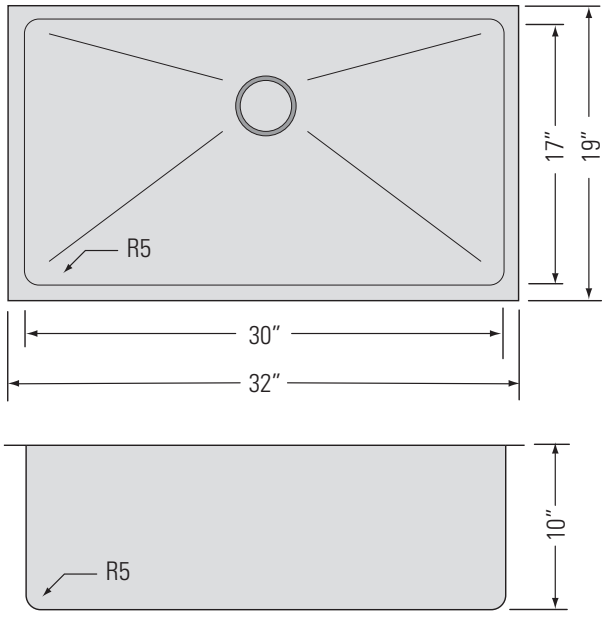

DIMENSIONS

Overall Size: 32" x 19" x 10"
Weight: 20lbs
Minimum Cabinet Width: 33 1/2"

Taille globale: 32" x 19" x 10"
Poids: 20lbs
Largeur minimale de l'armoire: 33 1/2"

FEATURES
- 16 Gauge T304 Stainless Steel
- StoneGuard™ Undercoat
- Sound Dampening Rubber Padding
- 3 1/2" Drain Opening
- 5mm Corner Radius

FONCTIONNALITÉS
- Acier inoxydable T304 de calibre 16
- Sous-couche StoneGuard™
- Rembourrage en caoutchouc insonorisant
- Ouverture de drain de 3 1/2"
- Rayon d'angle de 5 mm

FINISHES
Satin Finish

FINITIONS
Satiné

INSTALLATION
- Undercounter Installation
- CAD DWG File Available
- Stainless Steel Strainer Included (x1)

INSTALLATION
- Installation sous le comptoir
- Fichier CAD DWG disponible
- Filtre en acier inoxydable inclus (x1)

ACCESSORIES
- Stainless Steel Strainers
- Stainless Steel Basket Strainers
- Sink Grids Included
- Custom Colander GB817-2

ACCESSOIRES
- Filtres en acier inoxydable
- Crépines à panier en acier inoxydable
- Grilles d'évier incluses
- Passoire personnalisée GB817-2

The information in this document is subject to change without notice. Pearl Sinks / Superprem Industries Ltd. does not warrant the information held herein. Les informations contenues dans ce document sont susceptibles d'être modifiées sans préavis. Pearl Sinks / Superprem Industries Ltd. ne garantit pas les informations contenues dans les présentes.

lifewithpearl.com